KALIBER Műszer- és Méréstechnika Kft
Instrument and Measuring Technics Ltd
Instrument und Messtechnik GmbH
Alapítva/*Established*/Gegründet: 1924

H 1134 Budapest Rózsafa u. 13
Budapest, Pf. 4 H 1553
T: (+361) 350 3133, 340 3718
F: (+361) 450 0756
E-mail : kaliber@kaliberkft.hu
Honlap: http://www.kaliberkft.hu

TÜV International Certification
TÜV THÜRINGEN
TIC
Quality management system
ISO 9001
• Customer focus
• Customer satisfaction
• Continuous improvement
• System/process effectiveness
ID 15 100 31828
www.tuev-thueringen.de

7935 50kg-20t

Méréshatár:	50kg, 100kg, 200kg, 500kg, 1t, 2t, 5t, 10t, 20t		
Pontosság :	0,03 %	0,05	0,1/Bt
Cellatényező:	2 mV/V ± 0,1 %	2 mV/V ± 0,1 %	2 mV/V ± 0,1 %
Nullhelyzet:	1 %	1%	1%
Nullhelyzet hőmérsékletfüggés:	0,02 %	0,05 %	0,05%
Cellatényező hőmérsékletfüggés:	0,025 %	0,05 %	0,5 %
Linearitás:	0,03 %	0,05 %	0,1 %
Hiszterézis:	0,03%	0,05 %	0,1 %
Ismétlési hiba:	0,02 %	0,03 %	0,03 %
Kúszás 30 perc alatt:	0,025 %	0,04 %	0,06 %
Bemeneti ellenállás:	350 ohm ± 3 ohm		
Kimeneti ellenállás:	350 ohm ± 3 ohm		
Szigetelési ellenállás	Min 5 Gohm		
Tápfeszültség (javasolt):	6 – 10 V		
Tápfeszültség (max.):	12 V		
Megengedett túlterhelés:	150 %		
Törés határ:	300 %		
Védelem:	IP 65		

KALIBER Műszer- és Méréstechnika Kft
Instrument and Measuring Technics Ltd
Instrument und Messtechnik GmbH
Alapítva/*Established*/Gegründet: 1924

H 1134 Budapest Rózsafa u. 13
Budapest, Pf. 4 H 1553
T: (+361) 350 3133, 340 3718
F: (+361) 450 0756
E-mail : kaliber@kaliberkft.hu
Honlap: http://www.kaliberkft.hu

TÜV International Certification TÜV THÜRINGEN TIC
Quality management system ISO 9001
• Customer focus
• Customer satisfaction
• Continuous improvement
• System/process effectiveness
ID 15 100 31828
www.tuev-thueringen.de

50kg-200kg

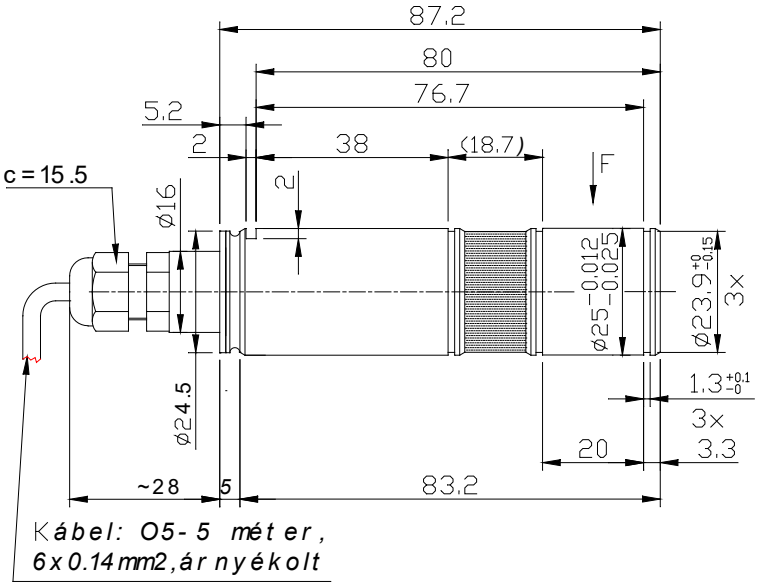

500kg-2t

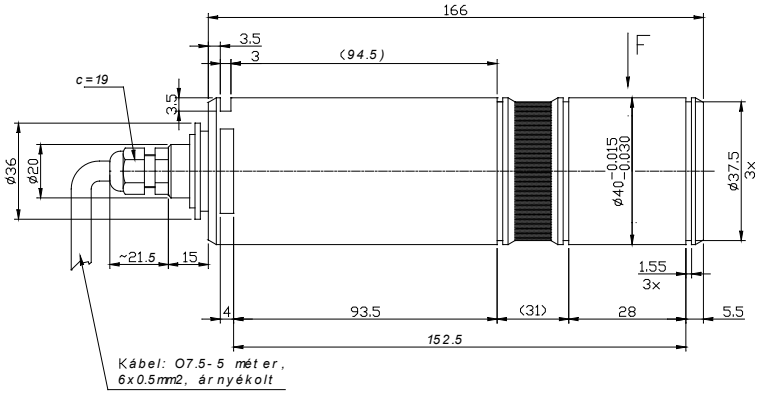

5t-10t

KALIBER Műszer- és Méréstechnika Kft
Instrument and Measuring Technics Ltd
Instrument und Messtechnik GmbH
Alapítva/*Established*/Gegründet: 1924

H 1134 Budapest Rózsafa u. 13
Budapest, Pf. 4 H 1553
T: (+361) 350 3133, 340 3718
F: (+361) 450 0756
E-mail : kaliber@kaliberkft.hu
Honlap: http://www.kaliberkft.hu
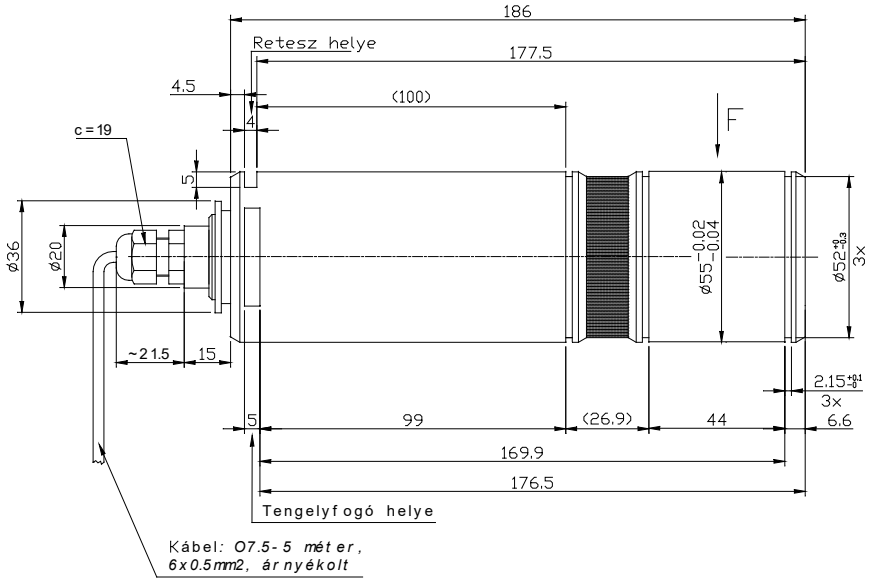
TÜV International Certification
TÜV THÜRINGEN
TIC
Quality management system
ISO 9001
• Customer focus
• Customer satisfaction
• Continuous improvement
• System/process effectiveness
ID 15 100 31828
www.tuev-thueringen.de